滚珠丝杠支撑座
BALL SCREW BRACKETS

支撑座选型 Bracket Selection

固定侧支撑座内径 Fixed-side support unit ID (mm)	固定侧支撑座适用型号 Fixed-side support unit applicable model	支撑侧支撑座内径 Supported-side support unit iD (mm)	支撑侧支撑座适用型号 Supported-side support unit applicable model	通用滚珠丝杠外径 Applicale Ball Screw OD (mm)
5	EK05	-	-	ϕ6
	FK05			
6	EK06	6	EF06	ϕ8
	FK06		FF06	
8	EK08	6	EF08	ϕ10
	FK08		FF08	
10	EK10	8	EF10	ϕ12，ϕ14，ϕ15
	FK10		FF10	
	BK10		BF10	
	AK10		AF10	
12	EK12	10	EF12	ϕ14，ϕ15，ϕ16
	FK12		FF12	
	BK12		BF12	
	AK12		AF12	
15	EK15	15	EF15	ϕ18，ϕ20
	FK15		FF15	
	BK15		BF15	
	AK15		AF15	
17	BK17	17	BF17	ϕ20，ϕ25
	FK17		FF17	
20	EK20	20	EF20	ϕ25，ϕ28
	FK20		FF20	
	BK20		BF20	
	AK20		AF20	
25	EK25	25	EF25	ϕ32，ϕ36
	FK25		FF25	
	BK25		BF25	
	AK25		AF25	
30	FK30	30	FF30	ϕ36，ϕ40，ϕ45
	BK30		BF30	
35	BK35	35	BF35	ϕ45
40	BK40	40	BF40	ϕ50
	FK40		FF40	
50	BK50	50	BF50	ϕ63，ϕ80
60	BK60	60	BF60	ϕ80，ϕ100

支撑座固定端 BK 系列 Bracket Fixed Side BK Series

型号 Model No.	部品名称 Part Name	数量 Qty
1	轴承座本体 /Housing	1
2	轴承 /Bearing	1 组 /1set
3	压板 /Holding lid	1
4	间隔圈 /Collar	2
5	轴封 /Seal	1(2)
6	锁固螺帽 /Lock nut	1
7	内六角止付螺丝付铜片 / Hexagon socket-head Setscrew(With set piece)	2

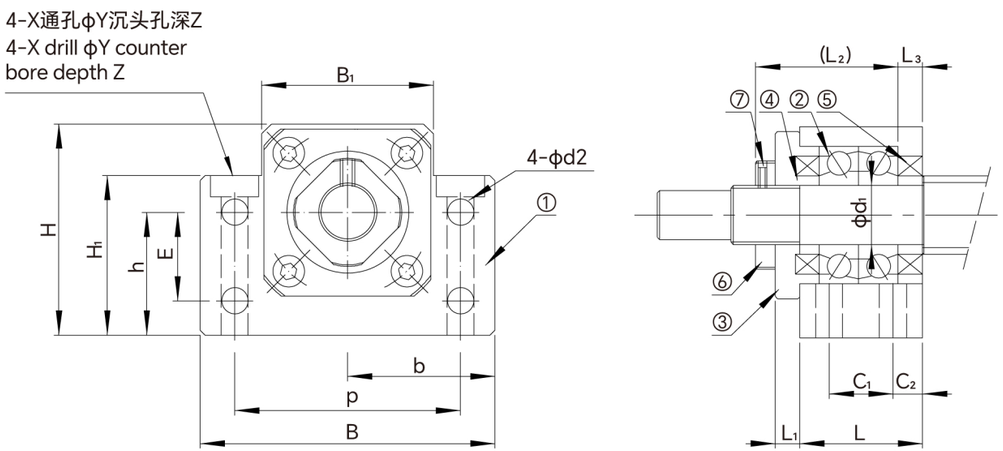

单位 Unit : mm

型号 Model No.	轴径 Shaft Diameter d_1	L	L_1	L_2	L_3	B	H	b ±0.02	h ±0.02	B_1	H_1	E	P	C_1	C_2	d_2	X	Y	Z	M	T	使用轴承 Bearing	重量 Weight (kg)
BK10	10	25	5	29	5	60	39	30	22	34	32.5	15	46	13	6	5.5	6.6	10.8	5	M3	16	6000/7000ZZ	0.36
BK12	12	25	5	29	5	60	43	30	25	34	32.5	18	46	13	6	5.5	6.6	10.8	1.5	M4	19	6001/7001ZZ	0.4
BK15	15	27	6	32	6	70	48	35	28	40	38	18	54	15	6	5.5	6.6	11	6.5	M4	22	6002/7002ZZ	0.46
BK17	17	35	9	44	7	86	64	43	39	50	55	28	68	19	8	6.6	9	14	8.5	M4	24	6203/7203ZZ	1.22
BK20	20	35	8	43	8	88	60	44	34	52	50	22	70	19	8	6.6	9	14	8.5	M4	30	6004/7004ZZ	1.22
BK25	25	42	12	54	9	106	80	53	48	64	70	33	85	22	10	9	11	17.5	11	M6	35	6205/7205ZZ	2.22
BK30	30	45	14	61	9	128	89	64	51	76	78	33	102	23	11	11	14	20	13	M6	40	6206/7206ZZ	3.18
BK35	35	50	14	67	12	140	96	70	52	88	79	35	114	26	12	11	14	20	13	M6	50	6207/7207ZZ	4.12
BK40	40	61	18	76	15	160	110	80	60	100	90	37	130	33	14	14	18	26	17.5	M6	50	6208/7208ZZ	6.5
BK50	50	70	23	93	25	170	130	85	70	106	95	40	138	42	14	14	18	26	18	M8	60	6210/7210ZZ	9.16
BK50-1	50	65	15	93	18	180	120	90	65	110	100	-	150	37	14	14	18	26	18	M8	60	6210/7210ZZ	9.16
BK60	60	65	15	-	15	190	130	95	70	120	105	-	155	33	-	-	18	26	18	M8	70	6212/7212ZZ	12

支撑座支持端 BF 系列 Bracket Floated Side BF Series

型号 Model No.	部品名称 Part Name	数量 Qty
1	轴承座本体 /Housing	1
2	轴承 /Bearing	1 组 /1set
3	C 型扣环 /Snap ring	1

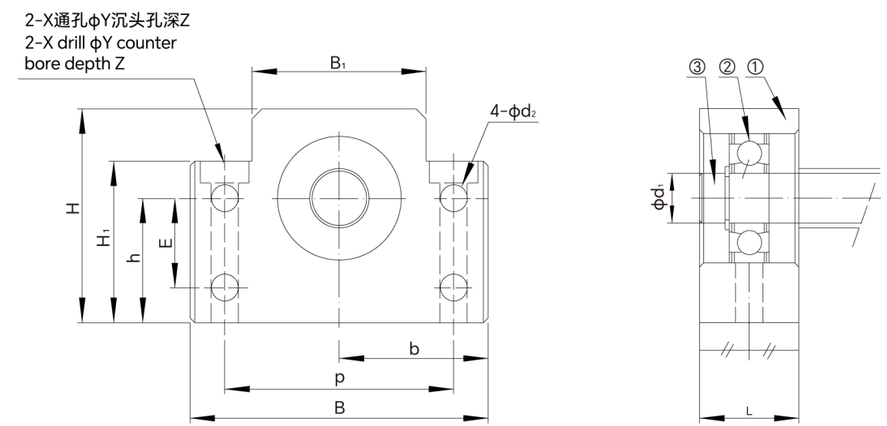

单位 Unit : mm

型号 Model No.	轴径 Shaft Diameter d_1	L	B	H	b ±0.02	h ±0.02	B_1	H_1	E	P	d_2	X	Y	Z	使用轴承 Bearing	使用 C 型扣环 Using C-type Cramp Ring	重量 Weight (kg)
BF10	8	20	60	39	30	22	34	32.5	15	46	5.5	6.6	10.8	5	608ZZ	S08	0.26
BF12	10	20	60	43	30	25	34	32.5	18	46	5.5	6.6	10.8	1.5	6000ZZ	S10	0.3
BF15	15	20	70	48	35	28	40	38	18	54	5.5	6.6	11	6.5	6002ZZ	S15	0.34
BF17	17	23	86	64	43	39	50	55	28	68	6.6	9	14	8.5	6203ZZ	S17	0.68
BF20	20	26	88	60	44	34	52	50	22	70	6.6	9	14	8.5	6004ZZ	S08	0.68
BF25	25	30	106	80	53	48	64	70	33	85	9	11	17.5	11	6205ZZ	S25	1.34
BF30	30	32	128	89	64	51	76	78	33	102	11	14	20	13	6206ZZ	S30	1.84
BF35	35	32	140	96	70	52	88	79	35	114	11	14	20	13	6207ZZ	S35	2.12
BF40	40	37	160	110	80	60	100	90	37	130	14	18	26	17.5	6208ZZ	S40	3.14
BF50	50	40	170	130	85	70	106	95	40	138	14	18	26	18	6210ZZ	S50	4.13
BF50-1	50	45	180	120	90	65	110	100	-	150	-	18	26	18	6210ZZ	S50	4.13
BF60	60	45	190	130	95	70	120	105	-	155	-	18	26	18	6212ZZ	S60	7.66

支撑座固定端 FK 系列 Bracket Fixed Side FK Series

型号 Model No.	部品名称 Part Name	数量 Qty
1	轴承座本体 /Housing	1
2	轴承 /Bearing	1 组 /1set
3	压板 /Holding lid	1
4	间隔圈 /Collar	2
5	轴封 /Seal	2
6	锁固螺帽 /Lock nut	1 组 /1set
7	内六角止付螺丝付铜片 / Hexagon socket-head Setscrew(With set piece)	2

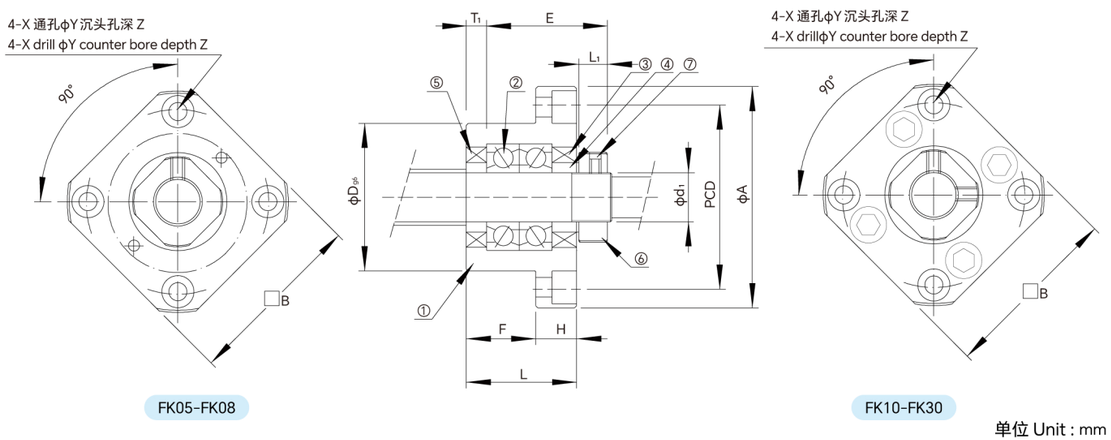

FK05-FK08　　FK10-FK30

单位 Unit : mm

型号 Model No.	轴径 Shaft Diameter d_1	L	H	F	E	Dg6	A	PDC	B	装置方法 A L_1	装置方法 A T_1	X	Y	Z	M	T	使用轴承 Bearing	重量 Weight (kg)
FK05	5	16.5	6	10.5	18.5	20 $^{-0.007}_{-0.02}$	34	26	26	5.5	3.5	3.4	6.5	4	M3	11	605ZZ	0.18
FK06	6	20	7	13	22	22 $^{-0.007}_{-0.02}$	36	28	28	5.5	3.5	3.4	6.5	4	M3	12	606/706ZZ	0.20
FK08	8	23	9	14	26	28 $^{-0.007}_{-0.02}$	43	35	35	7	4	3.4	6.5	4	M3	14	608/708ZZ	0.22
FK10	10	27	10	17	29.5	34 $^{-0.009}_{-0.025}$	52	42	42	7.5	5	4.5	8	4	M3	16	6000/7000ZZ	0.21
FK12	12	27	10	17	29.5	36 $^{-0.009}_{-0.025}$	54	44	44	7.5	5	4.5	8	4	M4	19	6001/7001ZZ	0.23
FK15	15	32	15	17	36	40 $^{-0.009}_{-0.025}$	63	50	52	10	6	5.5	9.5	6	M4	22	6002/7002ZZ	0.34
FK17	17	45	22	23	47	50 $^{-0.009}_{-0.025}$	77	62	61	11	9	6.6	11	10	M4	24	6203/7203ZZ	0.73
FK20	20	52	22	30	50	57 $^{-0.010}_{-0.029}$	86	70	68	8	10	6.6	11	10	M4	30	6204/7204ZZ	1.02
FK25	25	57	27	30	60	63 $^{-0.010}_{-0.029}$	98	80	79	13	10	9	15	13	M6	35	6205/7205ZZ	1.42
FK30	30	62	30	32	61	75 $^{-0.010}_{-0.029}$	117	95	93	11	12	11	17.5	15	M6	40	6206/7206ZZ	2.18
FK40	40	74	32	42	76	95 $^{-0.012}_{-0.034}$	142	120	106	20	16	11	17.5	15	M6	50	6208/7208ZZ	3.49

支撑座支持端 FF 系列 Bracket Floated Side FF Series

型号 Model No.	部品名称 Part Name	数量 Qty
1	轴承座本体 /Housing	1
2	轴承 /Bearing	1 组 /1set
3	C 型扣环 /Snap ring	1

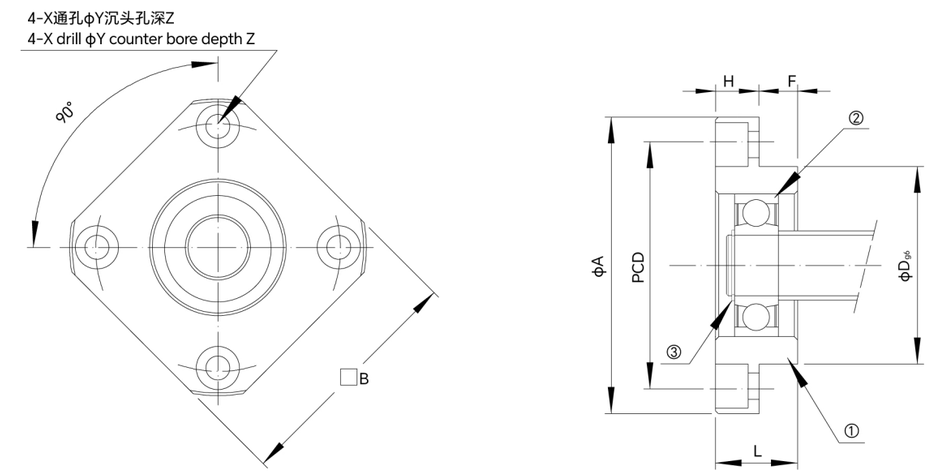

单位 Unit : mm

型号 Model No.	轴径 Shaft Diameter d_1	L	H	F	Dg6	A	PDC	B	X	Y	Z	使用轴承 Bearing	使用 C 型扣环 Using C-type Cramp Ring	重量 Weight (kg)
FF06	6	10	6	4	22 $^{-0.007}_{-0.02}$	36	28	28	3.4	6.5	4	606ZZ	S06	0.03
FF10	8	12	7	5	28 $^{-0.007}_{-0.02}$	43	35	35	3.4	6.5	4	608ZZ	S08	0.05
FF12	10	15	7	8	34 $^{-0.009}_{-0.025}$	52	42	42	4.5	8	4	6000ZZ	S10	0.09
FF15	15	17	9	8	40 $^{-0.009}_{-0.025}$	63	50	52	5.5	9.5	5.5	6002ZZ	S15	0.16
FF17	17	20	11	9	50 $^{-0.009}_{-0.025}$	77	62	61	6.6	11	6.5	6203ZZ	S17	0.29
FF20	20	20	11	9	57 $^{-0.010}_{-0.029}$	85	70	68	6.6	11	6.5	6004ZZ	S20	0.38
FF25	25	24	14	10	63 $^{-0.010}_{-0.029}$	98	80	79	9	14	8.5	6205ZZ	S25	0.56
FF30	30	27	18	9	75 $^{-0.010}_{-0.029}$	117	95	93	11	17.5	11	6206ZZ	S30	0.94
FF40	40	33	21	12	95 $^{-0.012}_{-0.034}$	142	120	106	11	17.5	11	6208ZZ	S40	1.45

支撑座固定端 EK 系列 Bracket Fixed Side EK Series

型号 Model No.	部品名称 Part Name	数量 Qty
1	轴承座本体 /Housing	1
2	轴承 /Bearing	1 组 /1set
3	压板 /Holding lid	1
4	间隔圈 /Collar	2
5	轴封 /Seal	1(2)
6	锁固螺帽 /Lock nut	1
7	内六角止付螺丝付铜片 / Hexagon socket-head Setscrew(With set piece)	2

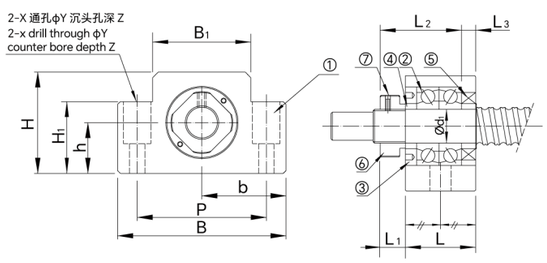

EK06-EK08

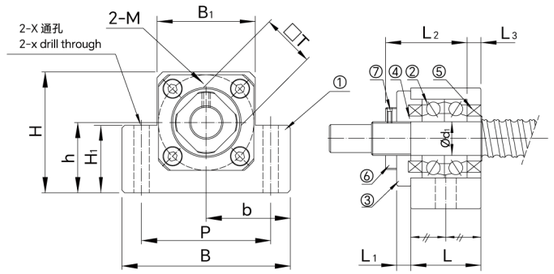

EK10-EK25

单位 Unit : mm

型号 Model No.	轴径 Shaft Diameter d_1	L	L_1	L_2	L_3	B	H	b ±0.02	h ±0.02	B_1	H_1	P	X	Y	Z	M	T	使用轴承 Bearing	重量 Weight (kg)
EK05	5	16.5	5.5	18.5	3.5	36	21	18	11	20	8	28	4.5	-	-	M3	11	605ZZ	0.18
EK06	6	20	5.5	22	3.5	42	25	21	13	18	20	30	5.5	9.5	11	M3	12	606/706ZZ	0.20
EK08	8	23	7	26	4	52	32	26	17	25	26	38	6.6	11	12	M3	14	608/708ZZ	0.22
EK10	10	24	6	29.5	6	70	43	35	25	36	24	52	9	-	-	M3	16	6000/7000ZZ	0.4
EK12	12	24	6	29.5	6	70	43	35	25	36	24	52	9	-	-	M4	19	6001/7001ZZ	0.4
EK15	15	25	6	36	5	80	49	40	30	41	25	60	11	-	-	M4	22	6002/7002ZZ	0.5
EK20	20	42	10	50	10	95	58	47.5	30	56	25	75	11	-	-	M4	30	6204/7204ZZ	1.24
EK25	25	48	12	59	14	105	68	52.5	35	66	25	85	11	-	-	M6	35	6205/7205ZZ	1.92

支撑座支持端 EF 系列 Bracket Floated Side EF Series

型号 Model No.	部品名称 Part Name	数量 Qty
1	轴承座本体 /Housing	1
2	轴承 /Bearing	1 组 /1set
3	C 型扣环 /Snap ring	1

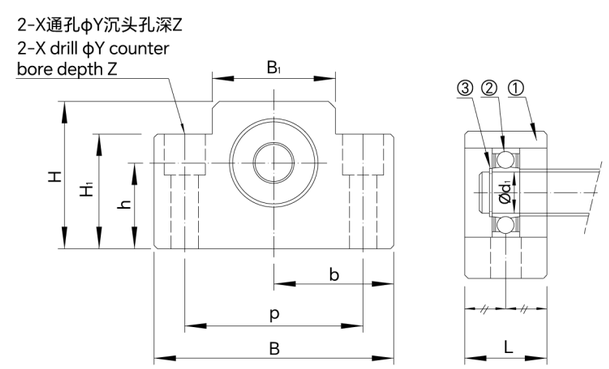

EF06-EF08

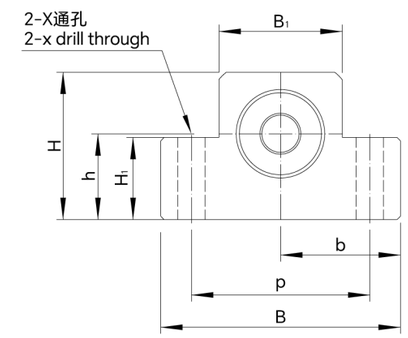

EF10-EF25

单位 Unit : mm

型号 Model No.	轴径 Shaft Diameter d_1	L	B	H	b ±0.02	h ±0.02	B_1	H_1	P	X	Y	Z	使用轴承 Bearing	使用 C 型扣环 Using C-type Cramp Ring	重量 Weight (kg)
EF06	6	12	42	25	21	13	18	20	30	5.5	9.5	11	606ZZ	S06	0.10
EF08	6	14	52	32	26	17	25	26	38	6.6	11	12	606ZZ	S06	0.12
EF10	8	20	70	43	35	25	36	24	52	9	-	-	608ZZ	S08	0.28
EF12	10	20	70	43	35	25	36	24	52	9	-	-	6000ZZ	S10	0.28
EF15	15	20	80	49	40	30	41	25	60	9	-	-	6002ZZ	S15	0.34
EF20	20	26	95	58	47.5	30	56	25	72	11	-	-	6204ZZ	S20	0.57
EF25	25	30	105	68	52.5	35	66	25	85	11	-	-	6205ZZ	S25	0.95

支撑座固定端 AK 系列 Bracket Fixed Side AK Series

AK10-AK15

AK20

AK25

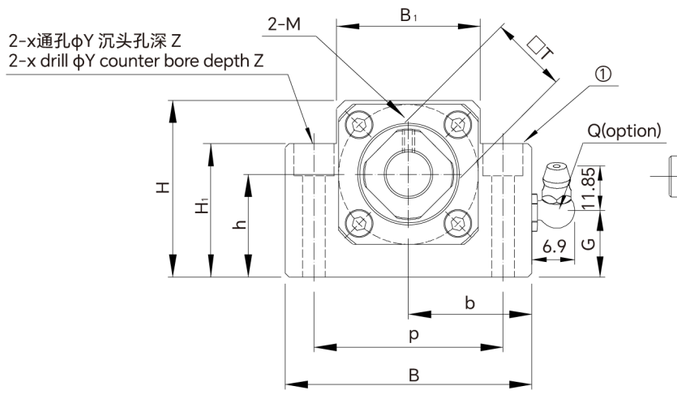

AK10-AK25

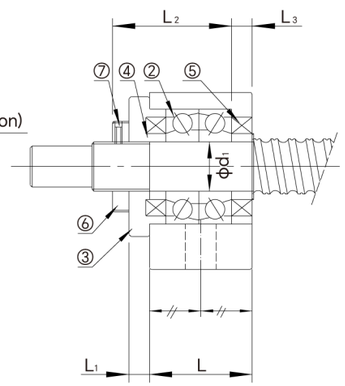

AK10-AK15

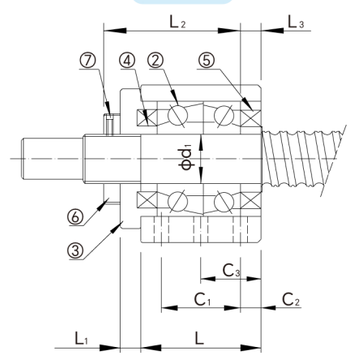

AK20-AK25

型号 Model No.	部品名称 Part Name	数量 Qty
1	轴承座本体 /Housing	1
2	轴承 /Bearing	1 组 /1set
3	压板 /Holding lid	1
4	间隔圈 /Collar	2
5	轴封 /Seal	2
6	锁固螺帽 /Lock nut	1 组 /1set
7	内六角止付螺丝付铜片 / Hexagon socket-head Setscrew(With set piece)	2

单位 Unit : mm

型号 Model No.	轴径 Shaft Diameter d_1	L	L_1	L_2	L_3	B	H	b ±0.02	h ±0.02	B_1	H_1	P	X	Y	Z	M	T	C_1	C_2	C_3	G	Q	使用轴承 Bearing	重量 Weight (kg)
AK10	10	24	6	29.5	6	70	43	35	25	36	35	52	9	14	11	M3	16	-	-	-	20	M6	6000/7000ZZ	0.5
AK12	12	24	6	29.5	6	70	43	35	25	36	35	52	9	14	11	M4	19	-	-	-	20	M6	6001/7001zz	0.5
AK15	15	25	6	36	5	80	49	40	30	41	40	60	11	17	15	M4	22	-	-	-	21	M6	6002/7002zz	0.62
AK20	20	42	10	50	10	95	58	47.5	30	56	45	75	11	17	15	M4	30	22	10	-	24	M6	6204/7204zz	1.43
AK25	25	48	12	59	14	105	68	52.5	35	66	25	85	11	-	-	M6	35	30	9	24	58	-	6205/7205zz	1.92

支撑座支持端 AF 系列 Bracket Floated Side AF Series

AF10-AF20

AF25

型号 Model No.	部品名称 Part Name	数量 Qty
1	轴承座本体 /Housing	1
2	轴承 /Bearing	1 组 /1set
3	C 型扣环 /Snap ring	1

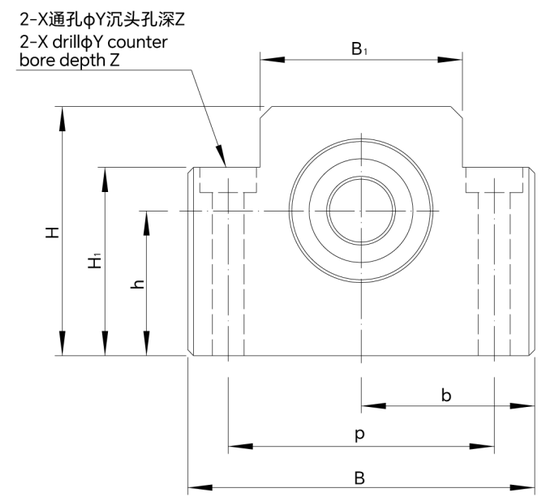

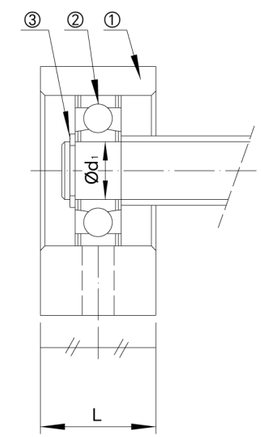

单位 Unit : mm

型号 Model No.	轴径 Shaft Diameter d_1	L	B	H	b ±0.02	h ±0.02	B_1	H_1	P	X	Y	Z	使用轴承 Bearing	使用 C 型扣环 Using C-type Cramp Ring	重量 Weight (kg)
AF10	8	20	70	43	35	25	36	35	52	9	14	11	608ZZ	S08	0.36
AF12	10	20	70	43	35	25	36	35	52	9	14	11	6000ZZ	S10	0.36
AF15	15	20	80	49	40	30	41	40	60	9	14	11	6002ZZ	S15	0.44
AF20	20	26	95	58	47.5	30	56	45	75	11	17	15	6204ZZ	S20	0.73
AF25	25	30	105	68	52.5	35	66	25	85	11	-	-	6205ZZ	S25	0.95

锁紧螺帽 RN 系列 Locknut RN Series

型号 Model No.	部品名称 Part Name	数量 Qty
6	锁固螺帽 /Lock nut	1 组 /1set
7	内六角止付螺丝付铜片 / Hexagon socket-head Setscrew(With set piece)	2

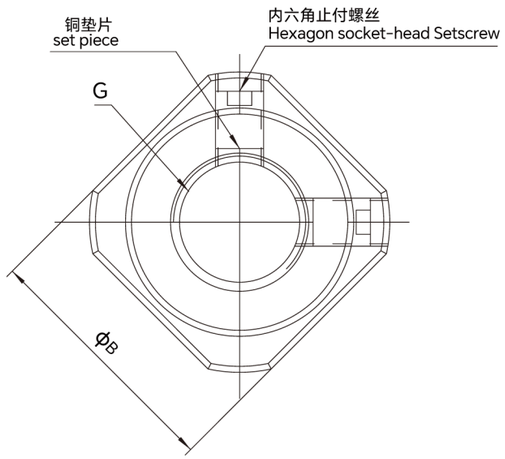

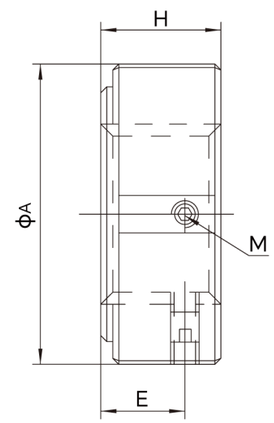

单位 Unit : mm

型号 Model No.	H	A	E	M	B	G
RN05 RN05-N	5	12.5	2.7	M3X0.5	11	M5X0.5
RN06 RN06-N	5	13.5	2.7	M3X0.5	12	M6X0.75
RN08 RN08-N	6.5	16.4	4	M3X0.5	14	M8X1.0
RN10 RN10-N	8	19	5.5	M3X0.5	16	M10X1.0
RN12 RN12-N	8	22.8	5.5	M4X0.7	19	M12X1.0
RN15 RN15-N	8	25.8	4.75	M4X0.7	22	M15X1.0

型号 Model No.	H	A	E	M	B	G
RN17 RN17-N	13	29	9	M4	24	M17X1.0
RN20 RN20-N	11	35	7	M4	30	M20X1.0
RN25 RN25-N	15	43	10	M6	35	M25X1.5
RN30 RN30-N	20	48	14	M6	40	M30X1.5
RN35 RN35-N	21	60	14	M6	50	M35X1.5
RN40 RN40-N	25	62	18	M6	50	M40X1.5

固定端 BK 加工尺寸 Fixed Side BK Machining Size

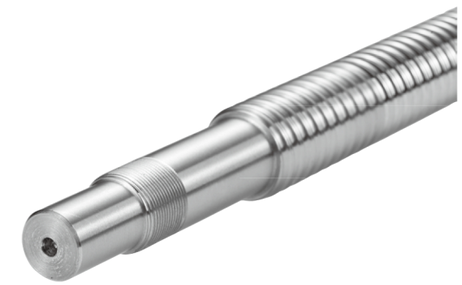

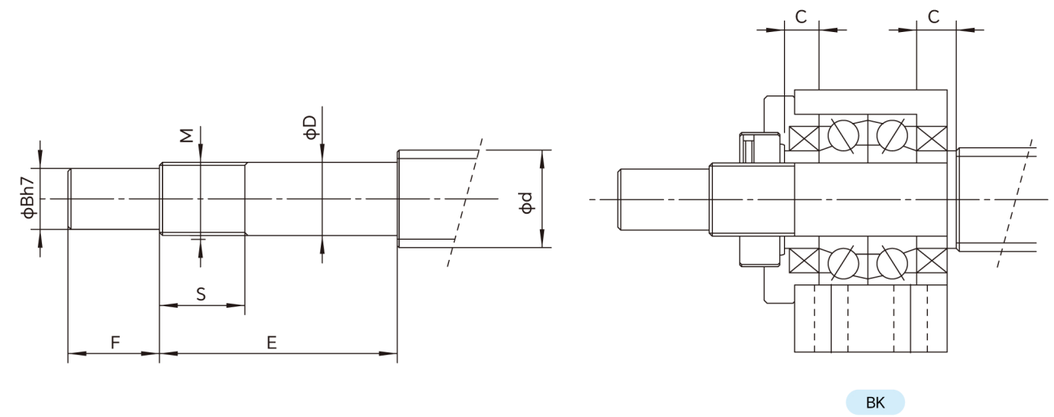

单位 Unit : mm

型号 Model No.	滚珠丝杠轴外径 Shaft Support OD	轴段部外径 Shaft Support OD				公称螺纹 Metric Screw Thread		套筒长度 Ferrule Length
BK 型	d	D	B	E	F	M	S	C
BK10	12/14/15	10 -0.006 -0.014	8	39	15	M10×1	14	5
BK12	14/15/16	12 -0.006 -0.014	10	39	15	M12×1	14	5
BK15	18/20	15 -0.008 -0.015	12	40	20	M15×1	12	6
BK17	20/25	17 -0.008 -0.015	15	53	23	M17×1	17	7
BK20	25/28	20 -0.008 -0.017	17	53	25	M20×1	15	8
BK25	32/36	25 -0.008 -0.017	20	66	30	M25×1.5	20	9
BK30	36/40/45	30 -0.008 -0.017	25	72	38	M30×1.5	25	9
BK35	45	35 -0.008 -0.017	30	81	45	M35×1.5	28	12
BK40	50	40 -0.008 -0.02	35	98	50	M40×1.5	35	15

联轴器 / 螺母座
COUPLING / NUT HOUSING

梅花 MH 系列 Coupling MH Series

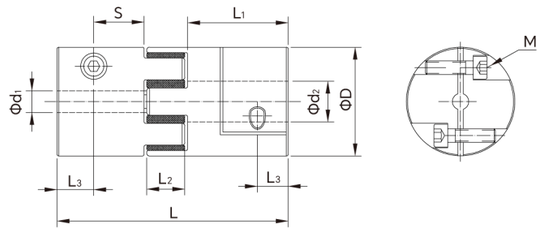

型号 Model No.	d_1/d_2 孔径		D (mm)	L (mm)	L_1 (mm)	L_2 (mm)	L_3 (mm)	S (mm)	螺丝尺寸 M	拧紧力矩 (N.m)	额定扭矩 (N.m)	最大扭矩 (N.m)	最高转速 (RPM)	惯性力矩 ($kg.m^2$)	静态扭矩刚性 (N.m/rad)	容许偏心 (mm)	容许偏角 (°)	轴向偏差 (mm)
	最小 (mm)	最大 (mm)																
MH-D14L22	3	6.35	14	22	6.5	9	3	3.5	M2.5	1	1.5	3	19000	$1.0*10^{-7}$	46	0.02	1	±0.6
MH-D20L25	3	10	20	25	8	8	3.5	4.5	M3	1.5	2.8	5.6	17000	$1.0*10^{-6}$	55	0.02	1	±0.6
MH-D20L30	3	10	20	30	10	10	3.5	6.5	M3	1.5	2.8	5.6	17000	$1.0*10^{-6}$	55	0.02	1	±0.6
MH-D25L30	4	12	25	30	10	10	5	5	M3	1.5	6	12	16000	$5.2*10^{-6}$	63	0.02	1	±0.6
MH-D25L35	4	12	25	35	12.5	10	5	7.5	M3	1.5	6	12	16000	$5.2*10^{-6}$	63	0.02	1	±0.6
MH-D30L35	5	16	30	35	11.5	12	5	6.5	M4	2.5	6.5	13	15000	$6.2*10^{-6}$	72	0.02	1	±0.6
MH-D30L42	5	16	30	42	15	12	5	10	M4	2.5	6.5	13	15000	$6.2*10^{-6}$	72	0.02	1	±0.6
MH-D30L50	5	16	30	50	20	12	5	15	M4	2.5	6.5	13	15000	$6.2*10^{-6}$	72	0.02	1	±0.6
MH-D35L50	5	19	35	50	19	12	5	14	M4	2.5	15	30	14000	$8.1*10^{-6}$	200	0.02	1	±0.6
MH-D40L40	5	20	40	40	13	14	5	8	M4	2.5	32	64	13000	$8.1*10^{-6}$	260	0.02	1	±0.6
MH-D40L50	5	22	40	50	16.5	14	8	8.5	M5	5	32	64	13000	$3.8*10^{-5}$	450	0.02	1	±0.6
MH-D40L55	5	22	40	55	19.5	14	9	10.5	M6	8	32	64	13000	$3.8*10^{-5}$	500	0.02	1	±0.6
MH-D40L66	5	22	40	66	26	14	9	17	M6	8	32	64	13000	$3.8*10^{-5}$	550	0.02	1	±0.6
MH-D40L75	5	22	40	75	26	14	9	24	M6	8	32	64	13000	$3.8*10^{-5}$	600	0.02	1	±0.6
MH-D40L85	5	22	40	85	35	15	9	24	M6	8	32	64	13000	$3.9*10^{-5}$	650	0.02	1	±0.6
MH-D45L55	6	25	45	55	20.5	14	9	11.5	M6	8	40	80	12000	$5.9*10^{-5}$	750	0.02	1	±0.6
MH-D45L66	6	25	45	66	26	14	9	17	M6	8	40	80	12000	$5.9*10^{-5}$	800	0.02	1	±0.6
MH-D45L75	6	25	45	75	26	14	9	26	M6	8	40	80	12000	$6.9*10^{-5}$	825	0.02	1	±0.6
MH-D45L80	6	25	45	80	32.5	15	9	23.5	M6	8	40	80	12000	$6.9*10^{-5}$	850	0.02	1	±0.6
MH-D45L85	6	25	45	85	35	15	9	26	M6	8	40	80	12000	$6.9*10^{-5}$	850	0.02	1	±0.6
MH-D55L66	8	30	55	66	25	16	13	12	M8	8	46	92	10500	$1.8*10^{-3}$	1400	0.02	1	±0.6
MH-D55L78	8	30	55	78	31	16	13	18	M8	20	46	92	10500	$1.8*10^{-3}$	1500	0.02	1	±0.6
MH-D55L95	8	30	55	95	31	16	13	33.5	M8	20	46	92	10500	$1.8*10^{-3}$	1550	0.02	1	±0.6
MH-D55L110	8	30	55	110	46.5	17	13	33.5	M8	20	46	92	10500	$2.0*10^{-3}$	1600	0.02	1	±0.6
MH-D65L80	10	38	65	80	31.5	17	13	18.5	M8	20	110	220	8300	$3.8*10^{-3}$	2600	0.02	1	±0.6
MH-D65L90	10	38	65	90	36.5	17	13	23.5	M8	20	110	220	8300	$3.8*10^{-3}$	2800	0.02	1	±0.6
MH-D65L110	10	38	65	110	46.5	17	13	33.5	M8	20	110	220	8300	$2.0*10^{-3}$	3000	0.02	1	±0.6
MH-D65L130	10	38	65	130	56.5	17	13	43.5	M8	20	110	220	8300	$2.0*10^{-3}$	3200	0.02	1	±0.6
MH-D80L90	14	45	80	90	35	20	15	20	M10	40	135	270	7000	$1.8*10^{-3}$	3200	0.02	1	±0.6
MH-D80L114	14	45	80	114	47	20	15	32	M10	40	135	270	7000	$1.8*10^{-3}$	3500	0.02	1	±0.6
MH-D80L130	14	45	80	130	55	20	15	32	M10	40	135	270	7000	$1.8*10^{-3}$	3500	0.02	1	±0.6
MH-D95L126	16	55	95	126	52	22	20	32	M12	75	260	520	6000	$3.2*10^{-3}$	4600	0.02	1	±0.6
MH-D95L150	16	55	95	150	64	22	20	44	M12	75	260	520	6000	$3.2*10^{-3}$	4600	0.02	1	±0.6
MH-D105L140	19	65	105	140	58.5	23	20	38.5	M12	75	430	860	5500	$4.5*10^{-3}$	5800	0.02	1	±0.6

单膜片 SMP 系列 Single Diaphragm Coupling SMP Series

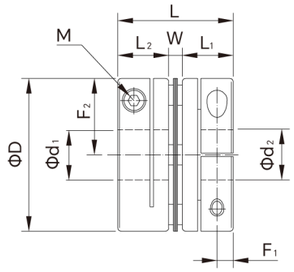

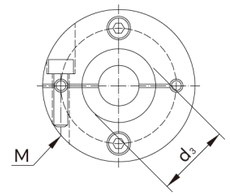

型号 Model No.	d_1/d_2 孔径		D (mm)	L (mm)	L_1 (mm)	L_2 (mm)	W (mm)	F_1 (mm)	d_3 (mm)	螺丝尺寸 M	拧紧力矩 (N.m)	额定扭矩 (N.m)	最大扭矩 (N.m)	最高转速 (RPM)	惯性力矩 (kg ·m²)	静态扭矩刚性 (N.m/rad)	容许偏心 (mm)	容许偏角 (°)	轴向偏差 (mm)
	最小 (mm)	最大 (mm)																	
SMP-D19L19	3	8	19	19	9	9	1	3	8	M3	0.8	2	4	10000	$6.7*10^{-7}$	580	0.02	1	±0.09
SMP-D19L22	3	8	19	22	9	12	1	3	8	M3	0.8	2	4	10000	$6.7*10^{-7}$	580	0.02	1	±0.09
SMP-D19L25	3	8	19	25	12	12	1	3	8	M3	0.8	2	4	10000	$6.7*10^{-7}$	580	0.02	1	±0.09
SMP-D26L26	4	10	26	26	12	12	2	3.5	10	M3	1.5	3.5	7	10000	$1.8*10^{-6}$	1250	0.02	1	±0.1
SMP-D26L29	4	10	26	29	12	15	2	3.5	10	M3	1.5	3.5	7	10000	$1.8*10^{-6}$	1250	0.02	1	±0.1
SMP-D26L32	4	10	26	32	15	15	2	3.5	10	M3	1.5	3.5	7	10000	$1.8*10^{-6}$	1250	0.02	1	±0.1
SMP-D32L29	4	15	32	29	13.5	13.5	2	3.5	16	M3	1.5	5	10	10000	$7.2*10^{-6}$	1800	0.02	1	±0.14
SMP-D32L32	4	15	32	32	13.5	16.5	2	3.5	16	M3	1.5	5	10	10000	$7.2*10^{-6}$	1800	0.02	1	±0.14
SMP-D32L35	4	15	32	35	16.5	16.5	2	3.5	16	M3	1.5	5	10	10000	$7.2*10^{-6}$	1800	0.02	1	±0.14
SMP-D34L32	4	14	34	32	15	15	2	4.3	16	M4	2.5	6	12	10000	$7.2*10^{-6}$	1800	0.02	1	±0.18
SMP-D34L37	4	14	34	37	15	20	2	4.3	16	M4	2.5	6	12	10000	$7.2*10^{-6}$	1800	0.02	1	±0.18
SMP-D34L42	4	14	34	42	20	20	2	4.3	16	M4	2.5	6	12	10000	$7.2*10^{-6}$	1800	0.02	1	±0.18
SMP-D39L34	6	19	39	34	15	15	4	4.5	19	M4	2.5	8	16	10000	$1.8*10^{-5}$	3700	0.02	1	±0.18
SMP-D39L39	6	19	39	39	15	20	4	4.5	19	M4	2.5	8	16	10000	$1.8*10^{-5}$	3700	0.02	1	±0.18
SMP-D39L44	6	19	39	44	20	20	4	4.5	19	M4	2.5	8	16	10000	$1.8*10^{-5}$	3700	0.02	1	±0.18
SMP-D44L35	8	22	44	35	15.5	15.5	4	4.6	22	M5	2.5	10	19	10000	$2.8*10^{-5}$	3700	0.02	1	±0.18
SMP-D44L40	8	22	44	40	15.5	20.5	4	4.6	22	M5	2.5	10	19	10000	$2.8*10^{-5}$	3700	0.02	1	±0.18
SMP-D44L45	8	22	44	45	20.5	20.5	4	4.6	22	M5	2.5	10	19	10000	$2.8*10^{-5}$	3700	0.02	1	±0.18
SMP-D50L41	8	26	50	41	18	18	5	5	26	M5	7	18	36	10000	$2.5*10^{-5}$	3700	0.02	1	±0.2
SMP-D50L49	8	26	50	49	18	26	5	5	26	M5	7	18	36	10000	$2.5*10^{-5}$	3700	0.02	1	±0.2
SMP-D50L57	8	26	50	57	26	26	5	5	26	M5	7	18	36	10000	$2.5*10^{-5}$	3700	0.02	1	±0.2
SMP-D56L45	10	30	56	45	20	20	5	5.7	29	M5	7	35	70	10000	$1.0*10^{-4}$	8400	0.02	1	±0.2
SMP-D56L53	10	30	56	53	20	28	5	5.7	29	M5	7	35	70	10000	$1.0*10^{-4}$	8400	0.02	1	±0.2
SMP-D56L61	10	30	56	61	28	28	5	5.7	29	M5	7	35	70	10000	$1.0*10^{-4}$	8400	0.02	1	±0.2
SMP-D68L54	12	35	68	54	24	24	6	6.5	39	M6	12	65	130	9000	$1.5*10^{-4}$	11500	0.02	1	±0.2
SMP-D68L62	12	35	68	62	24	32	6	6.5	39	M6	12	65	130	9000	$1.5*10^{-4}$	11500	0.02	1	±0.2
SMP-D68L70	12	35	68	70	32	32	6	6.5	39	M6	12	65	130	9000	$1.5*10^{-4}$	11500	0.02	1	±0.2
SMP-D82L68	14	45	82	68	30	30	8	8.5	44	M8	16	100	200	8000	$1.8*10^{-4}$	14500	0.02	1	±0.2
SMP-D82L78	14	45	82	78	30	40	8	8.5	44	M8	16	100	200	8000	$1.8*10^{-4}$	14500	0.02	1	±0.2
SMP-D82L88	14	45	82	88	40	40	8	8.5	44	M8	16	100	200	8000	$1.8*10^{-4}$	14500	0.02	1	±0.2
SMP-D94L69	19	50	94	69	30	30	9	10	48	M10	16	165	320	5000	$1.2*10^{-4}$	40000	0.02	1	±0.2
SMP-D94L79	19	50	94	79	30	40	9	10	48	M10	16	165	320	5000	$1.2*10^{-4}$	40000	0.02	1	±0.2
SMP-D94L89	19	50	94	89	40	40	9	10	48	M10	16	165	320	5000	$1.2*10^{-4}$	40000	0.02	1	±0.2
SMP-D104L70	20	55	104	70	30	30	10	10	48	M10	16	255	510	4000	$1.8*10^{-3}$	80000	0.02	1	±0.2
SMP-D104L80	20	55	104	80	30	40	10	10	48	M10	16	255	510	4000	$1.8*10^{-3}$	80000	0.02	1	±0.2
SMP-D104L90	20	55	104	90	40	40	10	10	48	M10	16	255	510	4000	$1.8*10^{-3}$	80000	0.02	1	±0.2

双膜片 DMP 系列 Double Diaphragm Coupling DMP Series

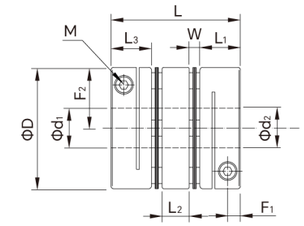

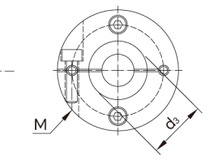

型号 Model No.	d_1/d_2 孔径		D (mm)	L (mm)	L_1 (mm)	L_3 (mm)	W (mm)	L_2 (mm)	d_3 (mm)	螺丝尺寸 M	拧紧力矩 (N.m)	额定扭矩 (N.m)	最大扭矩 (N.m)	最高转速 (RPM)	惯性力矩 (kg·m²)	静态扭矩刚性 (N.m/rad)	容许偏心 (mm)	容许偏角 (°)	轴向偏差 (mm)
	最小 (mm)	最大 (mm)																	
DMP-D19L26	3	8	19	26	9	9	1	6	8	M3	0.8	2	4	10000	$6.7*10^{-7}$	580	0.02	1	±0.09
DMP-D19L29	3	8	19	29	9	12	1	6	8	M3	0.8	2	4	10000	$6.7*10^{-7}$	580	0.02	1	±0.09
DMP-D19L32	3	8	19	32	12	12	1	6	8	M3	0.8	2	4	10000	$6.7*10^{-7}$	580	0.02	1	±0.09
DMP-D19L35	3	8	19	35	12	12	1	9	8	M3	0.8	2	4	10000	$6.7*10^{-7}$	580	0.02	1	±0.09
DMP-D26L35	4	10	26	35	12	12	2	7	10	M3	1.5	3.5	7	10000	$1.8*10^{-6}$	1250	0.02	1	±0.1
DMP-D26L38	4	10	26	38	12	15	2	7	10	M3	1.5	3.5	7	10000	$1.8*10^{-6}$	1250	0.02	1	±0.1
DMP-D26L41	4	10	26	41	15	15	2	7	10	M3	1.5	3.5	7	10000	$1.8*10^{-6}$	1250	0.02	1	±0.1
DMP-D26L44	4	10	26	44	15	15	2	10	10	M3	1.5	3.5	7	10000	$1.8*10^{-6}$	1250	0.02	1	±0.1
DMP-D32L41	4	15	32	41	13.5	13.5	2	10	16	M3	1.5	5	10	10000	$7.2*10^{-6}$	1800	0.02	1	±0.14
DMP-D32L44	4	15	32	44	13.5	16.5	2	10	16	M3	1.5	5	10	10000	$7.2*10^{-6}$	1800	0.02	1	±0.14
DMP-D32L47	4	15	32	47	16.5	16.5	2	10	16	M3	1.5	5	10	10000	$7.2*10^{-6}$	1800	0.02	1	±0.14
DMP-D32L50	4	15	32	50	16.5	16.5	2	13	16	M3	1.5	5	10	10000	$7.2*10^{-6}$	1800	0.02	1	±0.14
DMP-D34L45	4	14	34	45	15	15	2	11	16	M4	2.5	6	12	10000	$7.2*10^{-6}$	1800	0.02	1	±0.18
DMP-D34L50	4	14	34	50	15	20	2	11	16	M4	2.5	6	12	10000	$7.2*10^{-6}$	1800	0.02	1	±0.18
DMP-D34L55	4	14	34	55	20	20	2	11	16	M4	2.5	6	12	10000	$7.2*10^{-6}$	1800	0.02	1	±0.18
DMP-D34L60	4	14	34	60	20	20	2	16	16	M4	2.5	6	12	10000	$7.2*10^{-6}$	1800	0.02	1	±0.18
DMP-D39L49	6	19	39	49	15	15	4	11	19	M4	2.5	8	16	10000	$1.8*10^{-5}$	3700	0.02	1	±0.18
DMP-D39L54	6	19	39	54	15	20	4	11	19	M4	2.5	8	16	10000	$1.8*10^{-5}$	3700	0.02	1	±0.18
DMP-D39L59	6	19	39	59	20	20	4	11	19	M4	2.5	8	16	10000	$1.8*10^{-5}$	3700	0.02	1	±0.18
DMP-D39L64	6	19	39	64	20	20	4	16	19	M4	2.5	8	16	10000	$1.8*10^{-5}$	3700	0.02	1	±0.18
DMP-D44L50	8	22	44	50	15.5	15.5	4	11	22	M5	2.5	18	36	10000	$2.8*10^{-5}$	3700	0.02	1	±0.18
DMP-D44L55	8	22	44	55	15.5	20.5	4	11	22	M5	2.5	18	36	10000	$2.8*10^{-5}$	3700	0.02	1	±0.18
DMP-D44L60	8	22	44	60	20.5	20.5	4	11	22	M5	2.5	18	36	10000	$2.8*10^{-5}$	3700	0.02	1	±0.18
DMP-D44L65	8	22	44	65	20.5	20.5	4	16	22	M5	2.5	18	36	10000	$2.8*10^{-5}$	3700	0.02	1	±0.18
DMP-D50L57	8	26	50	57	18	18	5	11	26	M5	7	18	36	10000	$2.5*10^{-5}$	3700	0.02	1	±0.2
DMP-D50L65	8	26	50	65	18	26	5	11	26	M5	7	18	36	10000	$2.5*10^{-5}$	3700	0.02	1	±0.2
DMP-D50L73	8	26	50	73	26	26	5	11	26	M5	7	18	36	10000	$2.5*10^{-5}$	3700	0.02	1	±0.2
DMP-D50L81	8	26	50	81	26	26	5	19	26	M5	7	18	36	10000	$2.5*10^{-5}$	3700	0.02	1	±0.2
DMP-D56L63	10	30	56	63	20	20	5	13	29	M5	7	35	70	10000	$1.0*10^{-4}$	8400	0.02	1	±0.2
DMP-D56L71	10	30	56	71	20	28	5	13	29	M5	7	35	70	10000	$1.0*10^{-4}$	8400	0.02	1	±0.2
DMP-D56L79	10	30	56	79	28	28	5	13	29	M5	7	35	70	10000	$1.0*10^{-4}$	8400	0.02	1	±0.2
DMP-D56L87	10	30	56	87	28	28	5	21	29	M5	7	35	70	10000	$1.0*10^{-4}$	8400	0.02	1	±0.2
DMP-D68L74	12	35	68	74	24	24	6	14	39	M6	12	65	130	9000	$1.5*10^{-4}$	11500	0.02	1	±0.2
DMP-D68L82	12	35	68	82	24	32	6	14	39	M6	12	65	130	9000	$1.5*10^{-4}$	11500	0.02	1	±0.2
DMP-D68L90	12	35	68	90	32	32	6	14	39	M6	12	65	130	9000	$1.5*10^{-4}$	11500	0.02	1	±0.2
DMP-D68L98	12	35	68	98	32	32	6	22	39	M6	12	65	130	9000	$1.5*10^{-4}$	11500	0.02	1	±0.2
DMP-D82L98	14	45	82	98	30	30	8	22	44	M8	16	100	200	8000	$1.8*10^{-4}$	14500	0.02	1	±0.2
DMP-D82L108	14	45	82	108	30	40	8	22	44	M8	16	100	200	8000	$1.8*10^{-4}$	14500	0.02	1	±0.2
DMP-D82L118	14	45	82	118	40	40	8	22	44	M8	16	100	200	8000	$1.8*10^{-4}$	14500	0.02	1	±0.2
DMP-D82L128	14	45	82	128	40	40	8	32	44	M8	16	100	200	8000	$1.8*10^{-4}$	14500	0.02	1	±0.2
DMP-D94L100	19	50	94	100	30	30	9	22	48	M10	16	165	320	5000	$1.2*10^{-4}$	40000	0.02	1	±0.2
DMP-D94L110	19	50	94	110	30	40	9	22	48	M10	16	165	320	5000	$1.2*10^{-4}$	40000	0.02	1	±0.2
DMP-D94L120	19	50	94	120	40	40	9	22	48	M10	16	165	320	5000	$1.2*10^{-4}$	40000	0.02	1	±0.2
DMP-D94L130	19	50	94	130	40	40	9	32	48	M10	16	165	320	5000	$1.2*10^{-4}$	40000	0.02	1	±0.2
DMP-D104L102	20	55	104	102	30	30	10	22	48	M10	16	235	470	4000	$1.8*10^{-3}$	80000	0.02	1	±0.2
DMP-D104L112	20	55	104	112	30	40	10	22	48	M10	16	235	470	4000	$1.8*10^{-3}$	80000	0.02	1	±0.2
DMP-D104L122	20	55	104	122	40	40	10	22	48	M10	16	235	470	4000	$1.8*10^{-3}$	80000	0.02	1	±0.2
DMP-D104L132	20	55	104	132	40	40	10	32	48	M10	16	235	470	4000	$1.8*10^{-3}$	80000	0.02	1	±0.2

平行切线弹性 PXQ 系列 Parallel Tangent Elastic Coupling PXQ Series

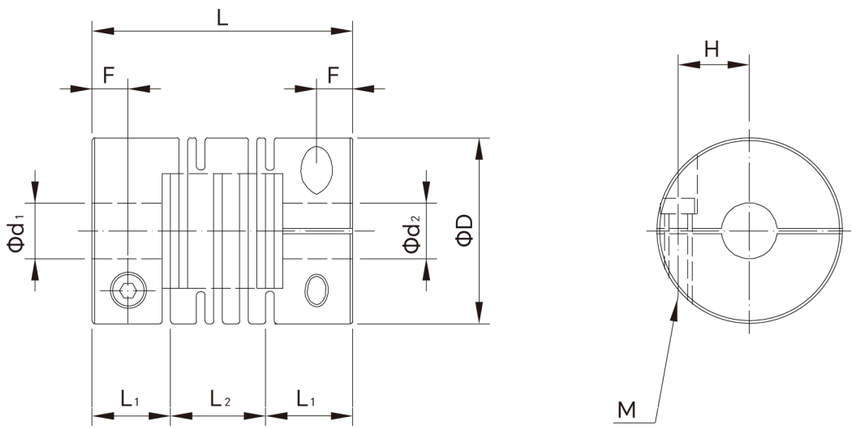

型号 Model No.	d_1/d_2 孔径		D (mm)	L (mm)	L_1 (mm)	L_2 (mm)	F (mm)	H (mm)	螺丝尺寸 M	拧紧力矩 (N.m)	额定扭矩 (N.m)	最大扭矩 (N.m)	最高转速 (RPM)	惯性力矩 (kg·m²)	静态扭矩刚性 (N.m/rad)	容许偏心 (mm)	容许偏角 (°)	轴向偏差 (mm)
	最小 (mm)	最大 (mm)																
PXQ-D12L18.5	3	5	12	18.5	6	6.5	2.75	3.25	M2	1.5	0.5	1	10000	$8.8*10^{-6}$	110	0.1	1.5	±0.2
PXQ-D16L23	3	6	16	23	8	7	3.75	4.25	M3	1.5	0.5	1	9500	$9.1*10^{-6}$	110	0.1	1.5	±0.2
PXQ-D20L20	4	10	20	20	7.5	5	3.75	6.25	M3	1.5	1	2	7600	$8.8*10^{-6}$	110	0.1	1.5	±0.2
PXQ-D20L26	4	10	20	26	7.5	11	3.75	6.25	M3	1.5	1	2	7600	$9.1*10^{-6}$	100	0.1	1.5	±0.2
PXQ-D25L25	5	12	25	25	10	5	5	7.5	M3	1.5	2	4	6100	$2.3*10^{-6}$	165	0.15	1.5	±0.2
PXQ-D25L31	5	12	25	31	10	11	5	7.5	M3	1.5	2	4	6100	$2.6*10^{-6}$	165	0.15	1.5	±0.2
PXQ-D28L38	6	14	28	38	13	12	6.5	7.5	M4	3.5	3	6	5600	$1.5*10^{-4}$	190	0.15	1.5	±0.2
PXQ-D32L32	6	15	32	32	13	6	6.5	9.5	M4	3.5	4	8	5000	$1.8*10^{-4}$	228	0.15	1.5	±0.2
PXQ-D32L41	6	15	32	41	13	15	6.5	9.5	M4	3.5	4	8	5000	$7.2*10^{-6}$	228	0.15	1.5	±0.2
PXQ-D38L41	8	16	38	41	13	15	6.5	12.5	M5	3.5	7	14	4200	$2.7*10^{-6}$	280	0.2	1.5	±0.2
PXQ-D40L50	8	20	40	50	19.5	11	9.75	10.25	M5	3.5	8	16	3800	$2.7*10^{-5}$	340	0.2	1.5	±0.2
PXQ-D40L56	8	20	40	56	19.5	17	9.75	10.25	M5	3.5	8	16	3800	$9.0*10^{-5}$	340	0.2	1.5	±0.2
PXQ-D50L50	10	28	50	50	19.5	11	9.75	15.25	M6	6	20	40	3100	$2.8*10^{-4}$	700	0.2	1.5	±0.2
PXQ-D50L71	10	28	50	71	19.5	32	9.75	15.25	M6	6	20	40	3100	$2.8*10^{-4}$	700	0.2	1.5	±0.2
PXQ-D63L71	12	35	63	71	27	17	9.75	21.75	M8	8	35	70	3000	$2.8*10^{-4}$	850	0.2	1.5	±0.2
PXQ-D63L90	12	35	63	90	27	36	9.75	21.75	M8	8	35	70	3000	$2.8*10^{-4}$	850	0.2	1.5	±0.2

十字 SZHK 系列 Cross-shaped Coupling SZHK Series

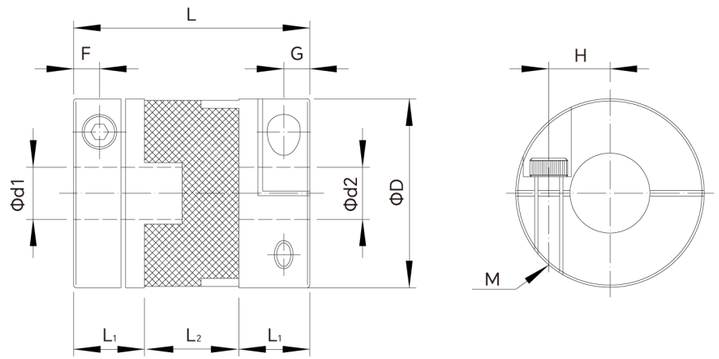

型号 Model No.	d_1/d_2 孔径		D (mm)	L (mm)	L_1 (mm)	L_2 (mm)	F (mm	H (mm)	螺丝尺寸 M	拧紧力矩 (N.m)	额定扭矩 (N.m)	最大扭矩 (N.m)	最高转速 (RPM)	惯性力矩 (kg·m²)	静态扭矩刚性 (N.m/rad)	容许偏心 (mm)	容许偏角 (°)	轴向偏差 (mm)
	最小 (mm)	最大 (mm)																
SZHK-D20*25	4	10	20	25	9.5	6	3	7	M3	1.5	1.5	3	7000	$1.5*10^{-7}$	60	1.2	3	±0.2
SZHK-D20*33	4	10	20	33	10	12	3	7	M3	1.5	1.5	3	7000	$1.5*10^{-7}$	60	1.2	3	±0.2
SZHK-D25*28	5	12	25	28	10.5	7	3	9.5	M3	1.5	2	4	6100	$3.2*10^{-6}$	130	1.6	3	±0.2
SZHK-D25*39	5	12	25	39	11	17	3	9.5	M3	1.5	2	4	6100	$3.2*10^{-6}$	130	1.6	3	±0.2
SZHK-D32*45	6	15	32	45	12.5	20	5	11	M4	3.5	5	9	4800	$2.6*10^{-5}$	275	2	3	±0.2
SZHK-D34*35	6	17	34	35	13	9	5	11	M4	3.5	5	9	4800	$2.8*10^{-5}$	275	2	3	±0.2
SZHK-D40*50	8	20	40	50	15.5	19	5.5	14.5	M5	8	10	20	3600	$4.2*10^{-5}$	520	2.7	3	±0.2
SZHK-D44*46	8	22	44	46	15.5	15	5.5	16.5	M5	8	13	26	3600	$4.5*10^{-5}$	520	3	3	±0.2
SZHK-D50*58	10	26	50	58	19.5	19	6.5	18.5	M6	13	19	37	3000	$1.1*10^{-4}$	800	3	3	±0.2
SZHK-D55*58	10	28	55	58	20.5	17	6.5	21	M6	13	25	50	3000	$1.3*10^{-4}$	1200	3.2	3	±0.2
SZHK-D63*71	14	35	63	71	24.5	22	8	23.5	M8	28	33	65	2600	$3.5*10^{-4}$	1200	3.5	3	±0.2
SZHK-D70*77	16	37	70	77	26.5	24	8	27	M8	28	56	110	2500	$3.5*10^{-4}$	1200	4	3	±0.2

铝制螺母座 BSG/DSG 系列 Aluminum Nut Housing BSG/DSG Series

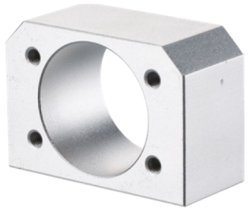

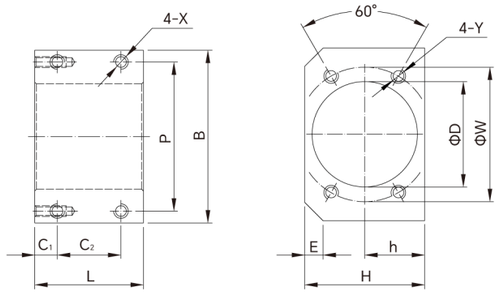

型号 Model No.	配对丝杆 Paired Model	D	B	H	h	E	L	C_1	C_2	P	X	W	Y
BSG1616	1616	32	55	40	20	6	27	6	15	45	M4	42	M4
BSG2020	2020	39	66	47	23.5	8	35	7	20	56	M5	50	M5
BSG2525	2525	47	80	55	27.5	9	34	7.5	20	68	M6	60	M6
BSG3232	3232	58	95	66	33	10	55	10	35	82	M8	74	M8

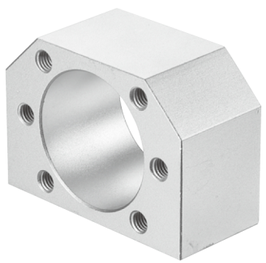

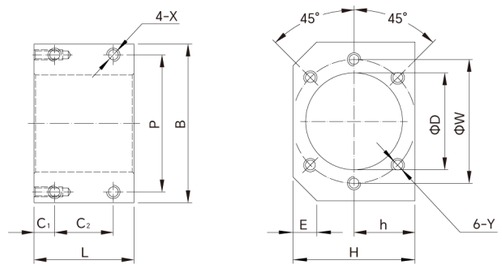

型号 Model No.	配对丝杆 Paired Model	D	B	H	h	E	L	C_1	C_2	P	X	W	Y
DSG12H	1204 1205 1210	22.1 24.1	50	35	15	/	36	6	24	35	M5	32	M4
DSG16H	1605 1610 1616 1620	28	52	40	20	12	40	8	24	40	M5	38	M5
DSG20H	2005 2010 2020	36	62	44	22	12	40	8	24	48	M6	47	M6
DSG25H	2505 2510 2520 2525	40	66	48	24	13	40	8	24	50	M6	51	M6
DSG32H	3205 3210 3220 3232	50	86	62	31	17	40	8	24	66	M8	65	M8
DSG40H	4005 4010 4020 4040	63	100	70	35	19	40	8	24	80	M8	78	M8
DSG50H	5010 5020 5050	75	116	85	42.5	22	46	10	26	92	M8	93	M8

钢制螺母座 DSG/DSG 系列 Steel Nut Housing DSG/DSG Series

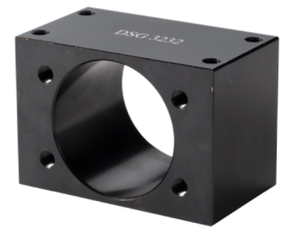

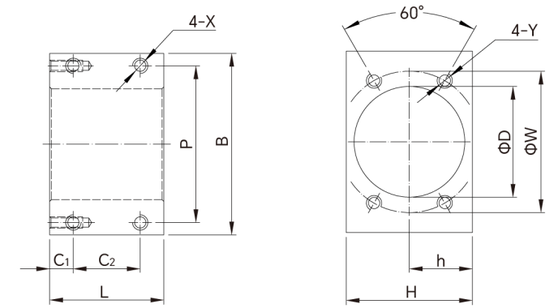

型号 Model No.	配对丝杆 Paired Model	D	B	H	h	L	C_1	C_2	P	X	W	Y
DSG 1616	1616	32	55	40	20	27	6	15	45	M4	42	M4
DSG 2020	2020	39	66	47	23.5	35	7.5	20	56	M5	50	M5
DSG 2525	2525	47	80	55	27.5	34	7	20	68	M6	60	M6
DSG 3232	3232	58	95	66	33	55	10	35	82	M8	74	M8
DSG 4040	4040	73	120	90	45	60	10	40	100	M10	93	M10
DSG 5050	5050	90	128	104	52.5	68	9.3	50	110	M12	112	M12

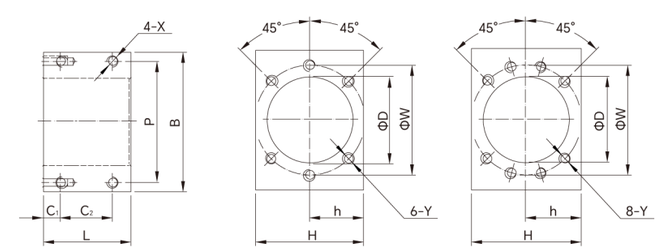

DSG16H-DSG32H　　DSG40H-DSG50H

型号 Model No.	配对丝杆 Paired Model	D	B	H	h	L	C_1	C_2	P	X	W	Y
DSG16H	1605 1610 1616 1620	28	52	40	20	40	8	24	40	M5	38	M5
DSG 20H	2005 2010 2020	36	62	44	22	40	8	24	48	M6	47	M6
DSG 25H	2505 2510 2520 2525	40	66	48	24	40	8	24	50	M6	51	M6
DSG 32H	3205 3210 3220 3232	50	86	62	31	40	8	24	66	M8	65	M8
DSG 40H	4005 4010 4020 4040	63	100	80	40	60	10	40	78	M8	78	M8
DSG 50H	5005 5010 5020 5050	75	120	91	45.5	60	10	40	93	M10	93	M10